WEGA

WEGA R 3141

Kundendienstanleitung 9/76

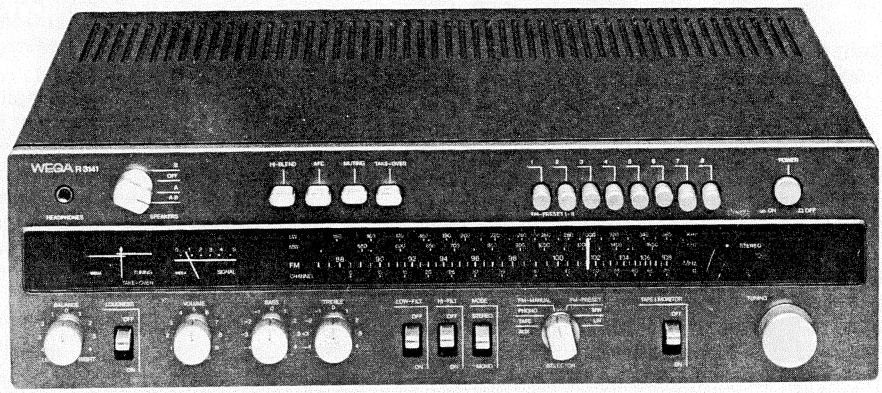

Inhalt

Service-Hinweise	1–2	Abkürzungen, Erklärungen	10
Funktionsbilder	3–4	Schaltbilder	11–14
Service-Einstellungen	5–7	Bestückungszeichnungen	15–20
Technische Daten	8	Tuner-Schaltbild	21
Netztransformator, Skalenantrieb	9	Ersatzteile	22–23

Service-Hinweise

1. **Gehäuseausbau:** Gehäusehaube durch Herausschrauben der 4 Kreuzschlitzschrauben an den Geräteseiten lösen und dann abnehmen.
2. **NF-Verstärker:** 2 Kreuzschlitzschrauben am Kühlkörper herausschrauben, Endverstärkerteil mit NE-Platine herausnehmen. Durch Lösen der Power Packs (Leistungs-IS) kann die NE-Platine abgenommen werden.
3. **Netzteil:** Chassis liegend, NF-Verstärkerteil demontiert. Nach Lösen von 4 Kreuzschlitzschrauben (die durch den Schlitz der Abschirmbleche zugängliche Schraube ist nur zu lockern), den Netzteil seitlich verschieben und abheben.
4. **Frontplatte:** Gehäusehaube gemäß Punkt 1 abnehmen und Bedienungsknöpfe abziehen. Drei Schrauben an der Unterseite der Frontplatte und drei auf der Innenseite der Frontplatte (oben) befindliche Muttern abschrauben. Danach kann die Frontplatte abgenommen werden.
5. **Rückseite mit EZ-Platine:** Vorbereitung: Gehäusehaube gemäß Punkt 1 abnehmen und Bodenplatte abschrauben. Die Rückseite kann heruntergeklappt werden, wenn die oberen an den beiden Seiten befindlichen Befestigungsschrauben herausgedreht, die unteren gelockert sind. Danach kann die EZ-Platine abgenommen werden, wenn die Halterungsnieten herausgedrückt sind. Diese Plastiknieten können zur Montage wieder verwendet werden.
6. **Sicherungen:** Die Netzsicherungen sind zugänglich, wenn die Abdeckplatte an der Rückseite abgeschraubt ist. Die Sicherungen von Niedervolt-Netzteil und NF-Verstärker sind nach Abnahme der Gehäuse-Haube erreichbar (siehe Punkt 1).
7. **Skalen- und Instrumenten-Beleuchtung:** Vorbereitung: Gehäusehaube gemäß Punkt 1 abnehmen. Die Skalenlampen sind nach Herausdrehen jeweils einer Befestigungsschraube herausnehmbar. Für die Instrumenten-Beleuchtung sind zuerst die Schränklappen geradezubiegen und dann ist der Lampenhalter herauszunehmen.
8. **Netzschalter:** Vorbereitung: Gehäusehaube gemäß Punkt 1 abnehmen. Plastiktülle an der Schubstange zurückschieben und Schubstange abnehmen. Danach den Schalter abschrauben.

Das wichtigste zur Schaltungstechnik

NF-Endverstärker

Die NF-Endverstärker sind mit den Power-Packs SS-050 A aufgebaut. Es handelt sich dabei um Darlington Komplementär-Schaltungen, deren Ruhestromeinstellung bei der Herstellung einmalig erfolgt. Das NF-Signal im ersten Transistor T 800 (linker Kanal) verstärkt, steuert über R 804 den Vor-Treiber mit T 803 in Emitterschaltung. T 802 liegt im Kollektorstromkreis des Vor-Treibers und wirkt durch die Stabilisierung seiner Basisspannung mit D 800 als hochohmiger Arbeitswiderstand (Konstantstromquelle) für die Steuerung der Endstufen.

Das Ausgangssignal am Punkt 4 der IS 800 steuert über R 808 die Basis des zweiten Systems in T 800. Zusammen mit T 801, der als Konstantstromquelle wirkt, arbeiten die beiden Systeme in T 800 als Differenzverstärker. Das Ausgangsignal an der zweiten Basis T 800 dient somit zur Gegenkopplung des Verstärkers und zur Stabilisierung der Null-symmetrischen Arbeitspunkte.

Die Leistungsbegrenzung wird für jede Strom-Halbwelle getrennt wirksam. Die positive Strom-Halbwelle z. B. steuert von Punkt 2 der IS 800 aus über D 805 den zweistufigen Verstärker mit den Transistoren T 805 und T 804 an. Der Kollektorstrom T 804 leitet das Steuersignal ab und verhindert damit ein weiteres Ansteigen der Stromhalbwelle.

Lautsprecher-Schutzschaltung

Die Lautsprecher-Schutzschaltung hat im normalen Betrieb die Aufgabe, während der Ein- und Ausschaltphase des Gerätes die Lautsprecheranschlüsse von den Verstärkerausgängen zu trennen. Nach dem Einschalten ist T 903, in dessen Kollektorstromkreis RL 900 liegt, gesperrt — d. h., die Lautsprecher sind abgeschaltet. Über D 905 baut sich danach durch Gleichrichtung an C 903 eine Basisspannung für T 904 auf. Der Kollektorstrom T 904 lädt über R 910 den Elko C 902 auf bis die Zenerdiode D 902 leitet und T 903 durchschalten kann (Einschaltverzögerung). Nach dem Ausschalten des Gerätes kann sich C 902 schnell über D 903 und R 911 entladen, wodurch T 903 sperrt (Ausschaltgeräusche werden unterdrückt).

Im Störungsfalle, d. h. wenn eine Gleichspannung positiver oder auch negativer Polarität an den Verstärkerausgängen steht, wird einer der beiden Transistoren T 900 oder T 901 aufgesteuert. T 902 wird dann durch den Strom über D 900 leitend und sperrt damit den Transistor T 903, wodurch die Lautsprecher, wie beschrieben, abgeschaltet werden.

Bereichsschalter (BS)

Die Funktionen dieses Schalters werden auf der nächsten Seite schematisch dargestellt — auf Seite 13 befindet sich die genaue Schaltung.

Schalterstellung für MW und LW: Die Betriebsspannung + 15,5 V für den AM-Teil wird über die Kontakte 5/8 — bzw. 6/9 — b geführt und das NF-Signal über 5/8 — bzw. 6/9 — c und d. Von dort gelangt das NF-Signal über den Schalter Tape 1/Monitor (TB) (Mr) zu den NF-Verstärkern. In diesen Schalterpositionen wird über D 112 eine Spannung auf die Leitung -m- geschaltet, wodurch über D 101 und R 121 an Punkt 2 und 5 der IS 100 die Stummschaltung im FM-Teil wirksam wird.

In der Position Up (FM-Preset wird über 4/7-a die Abstimmspannung aus der Speichereinheit (Preomat) zum Tuner geschaltet, und über 4/7-b, Leitung k, wird die Stummschaltung durch T 109 kurz wirksam. Da die Basis T 110 über R 175 ebenfalls mit der Leitung k verbunden ist, kann auch der Wischkontakt am Preomaten funktionieren. Die NF-Signale werden getrennt über die Kontakte 4/7 — c und d.

Stellung: U (FM-Manual): Die Abstimmspannung in dieser Schalterposition vom Einstellpotentiometer R 21 aus über die Kontakte 3/6-a geführt. Eine Stummschaltung wird, wie auch bei Up beschrieben, mit der Spannung über die Kontakte 3/6-b, Leitung l kurz wirksam. T 109 wird dabei vom Ladestrom in C 140 (bei Up C 141) aufgesteuert, wodurch T 111 gesperrt wird. Die Kollektorspannung T 111 gelangt über D 102 und R 122 auf Punkt 5 der IS 100 und gleichzeitig über D 100 und R 120 auf Punkt 2 der IS 100; sie bewirkt die Stummschaltung in der IS 100.

In der Stellung TA (Phono) wird über die Kontakte 2/5-b eine Spannung auf die Leitung -m- geschaltet, die den FM-Teil stummschaltet. Die NF-Signale werden über die Kontakte 2/5-c und d geführt.

Das NF-Signal, z. B. eines zweiten Tonbandgerätes am Anschluß — Reserve —, wird über die Anschlüsse 1/4-c und d des Bereichsschalters geführt, von wo aus es über den (TB)/(Mr)-Schalter zu den Verstärkern gelangt. Über die Kontakte 1/4- b wird gleichzeitig der FM-Teil wie bei MW und LW beschrieben, stummgeschaltet.

Um in den beiden letzten Schalterpositionen und bei AM-Empfang keine Störungen aus dem Decoderteil durch den integrierten Oszillator zu erhalten, wird über die Leitung -m- am Bereichsschalter und Leitung -d- nach R 148 der Transistor T 108 aufgesteuert. Dadurch wird der Decoder (IS 101) auf Mono-Betrieb geschaltet, d. h. der Oszillator in der IS arbeitet nicht.

Stummschaltung (Muting)

Diese Schaltungstechnik sperrt das NF-Signal am Ausgang Punkt 6 der IS 100. Empfangstechnisch wird bei zu geringer Feldstärke und bei einer Verstimmung des Empfängers die Schaltung wirksam.

Feldstärkemuting: An Punkt 13 der IS 100 entsteht nach einer logarithmischen Funktion eine Spannung, die über R 137 für die Feldstärkeanzeige verwendet wird. Diese Spannung steuert jedoch außerdem über R 133 den Transistor T 104 auf (Antennenspannung ca. 10 µV). Ist die HF-Spannung kleiner als 5 µV, dann sperrt die Kollektorspannung an T 104 über die Leitung -w-, D 114, Mutingschalter Mg und über R 123 an Punkt 5 der IS 100 das NF-Signal.

Die Abstimm-Muting ist eine integrierte Funktion, die über den Anschluß 12 der IS 100 arbeitet und damit wie die Feldstärkemuting mit dem Schalter (Mg) eingeschaltet wird. Die Wirksamkeit der Abstimm-Muting liegt bei einer Verstimmung von ca. ± 150 kHz.

Übernahmeschaltung

Durch Betätigen der Taste (Ue) kann in einfacher Weise eine auf der Senderskala eingestellte Abstimmspannung für den Tuner von einer Speichertaste übernommen werden. Indikator für diesen Vorgang ist das Null-Instrument. Dieses Instrument ist mit den Ausgängen des Differenzverstärkers T 112 .. 13 verbunden. Die Spannung des Haupt-Abstimmpotentiometers wird bei der Übernahme über die Kontakte w 2 und 3 (Ue) an die Basis T 113 geführt. Die Schleiferspannung der Speichertaste wird dagegen über w 5 und 6 (Ue) an die Basis T 114 geführt. Sind beide Spannungen gleich groß, dann steht der Zeiger des Null-Instrumentes auf Skalenmitte, d. h. die Sendefrequenz ist eingespeichert. Um die Empfindlichkeit dieser Null-Anzeige bei der Übernahme zu verbessern, wird mit den Kontakten v 2 und 3 (Ue) die Dioden-Widerstandkombination D 110, 111 und R 189 durch den Widerstand R 187, 1 k überbrückt. Während des Übernahmevorganges wird über v 5 und 6 (Ue) der Kollektor T 110 nach Masse kurzgeschlossen und damit der FM-Teil stummgeschaltet.

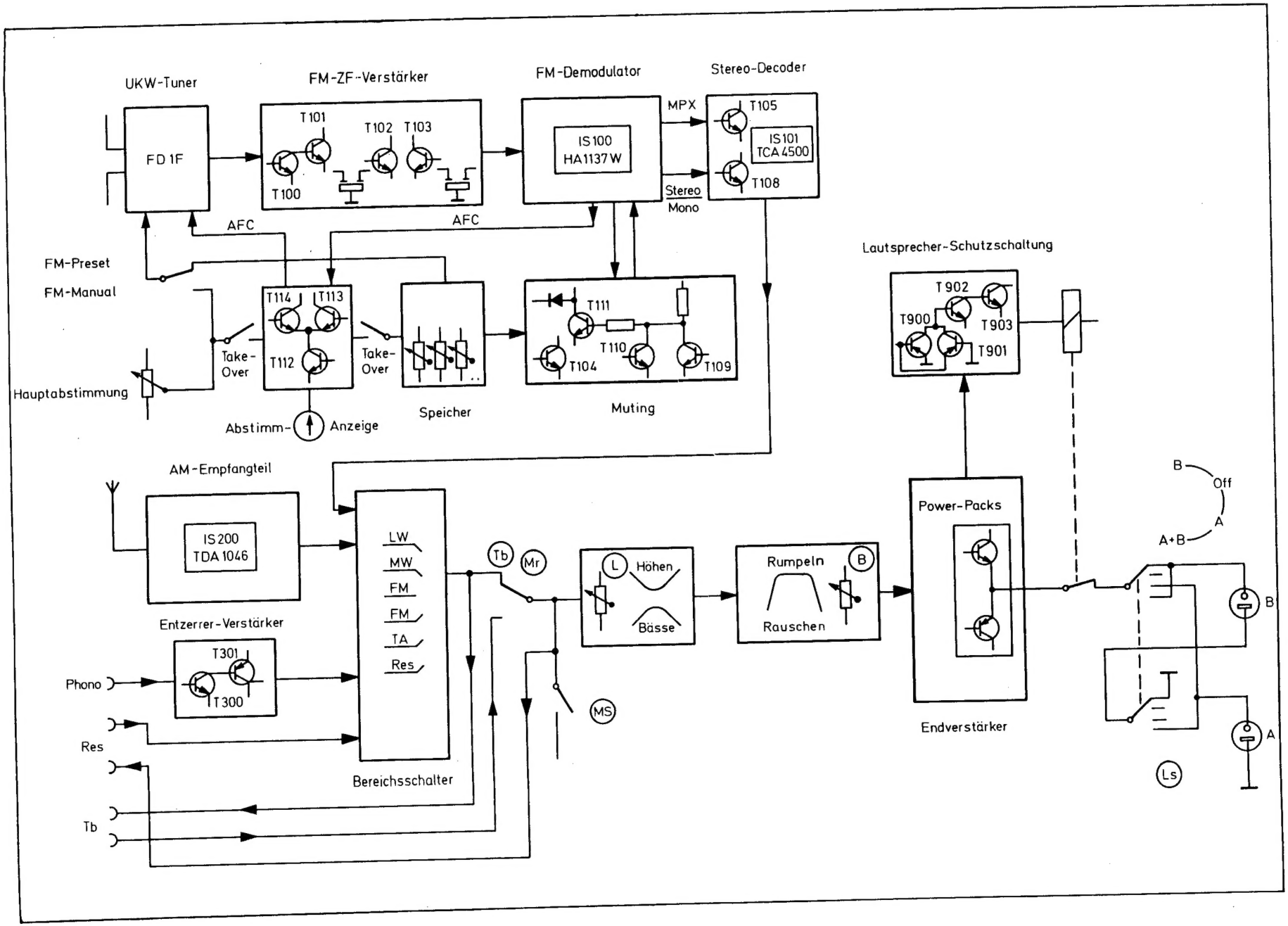
UKW-Tuner
FM-ZF-Verstärker
FM-Demodulator
Stereo-Decoder
FD 1F
T101
T102
T103
T100
IS100
HA1137W
MPX
T105
IS101
TCA4500
T108
Stereo
Mono
AFC
AFC
FM-Preset
FM-Manual
T114
T113
T112
Take-
Over
Take-
Over
Hauptabstimmung
Abstimm-
Anzeige
Speicher
T111
T110
T104
T109
Muting
Lautsprecher-Schutzschaltung
T902
T900
T903
T901
AM-Empfangteil
IS200
TDA1046
LW
MW
FM
FM
TA
Res
Tb
Mr
L
Höhen
Bässe
Rumpeln
B
Rauschen
Power-Packs
Endverstärker
B
Off
A
A+B
B
A
Ls
Entzerrer-Verstärker
T301
T300
Phono
Res
Tb
MS
Bereichsschalter

HA 1137 W FM-Demodulator

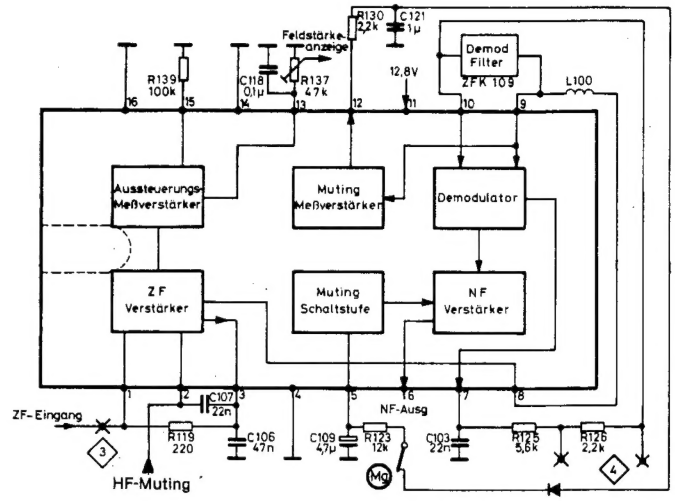

TCA 4500 Stereo-Decoder

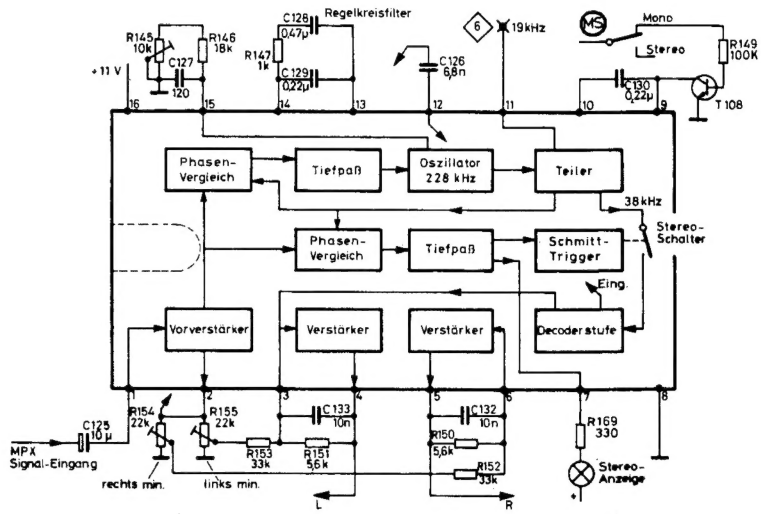

TDA 1046 AM-Empfangsteil

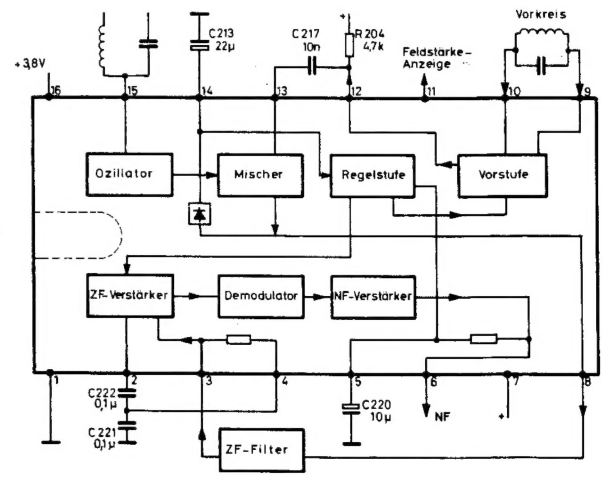

Funktionsschaltbilder der Integrierten-Schaltkreise

Service-Einstellungen

1. Kontrolle der Betriebsspannungen an Meßpunkt:

⟨20⟩ — 19,3 Volt ± 10 %
⟨21⟩ + 19,3 Volt ± 10 %
⟨22⟩ + 15,5 Volt ± 15 %
⟨23⟩ + 33,0 Volt ± 10 %

2. NF-Teil:

2.1 Endverstärker (Aussteuerungskontrolle). Verstärker-Ausgänge mit jeweils 8 Ohm-Widerständen abschließen und Ausgangsspannung mit Oszilloskop bzw. NF-Millivoltmeter messen. Lautstärkeeinsteller auf Maximum, Balance, Bass und Höhen-Einsteller auf mech. Mitte. Mit NF-Generator am Cinch-Anschluß Tape 1 (TB) Signal 1 KHz ca. 700 mVss bzw. 250 mVeff ± 10% einspeisen. Die Ausgangsspannung beträgt dann 53,8 Vss bzw. 19 Veff entsprechend 45 Watt bei Kges. = 1%.

2.2 TA-Entzerrer-Verstärker: Vorbereitungen und Messungen wie 2.1 jedoch das NF-Generator-Signal mit 7 mVss bzw. 2,5 mVeff ± 10% am Cinch-Anschluß Phono einspeisen.

3. Stereodecoder:

3.1 Einstellen des 228-KHz-Oszillators: Mit Stereo-Generator. HF-Signal nur mit Pilotton moduliert am FM-Antennenanschluß einspeisen. Oszilloscope am Meßpunkt (6) anschließen und 19 KHz Pilotton-Spannung darstellen. Mit R 145 die Oszillatorfrequenz verändern, bis durch aus- und wiedereinschalten des Pilottones keine Veränderung der Pilotfrequenz auf dem Scope mehr sichtbar ist.

3.2 Kontrolle des Fangbereiches: Vorbereitungen wie 3.1, jedoch ohne Oszilloscope. Die Stereoanzeige am Gerät muß mit dem Ein- und Ausschalten des Pilottones am Stereodecoder funktionieren.

3.3 Übersprechen: NF-Verstärker-Ausgänge mit jeweils 8 Ohm-Widerständen abschließen und Ausgangsspannung mit Oszilloscope bzw. NF-Millivoltmeter messen.

Stereocoder HF-Signal 1 mV mit Pilotton und L = 1 KHz moduliert am FM-Antennenanschluß einspeisen und mit R 154 das NF-Signal am Ausgang des rechten Verstärkers auf Minimum einstellen.

3.3.1 Vorgang wie 3.3, jedoch: Modulation R = 1 KHz und dann mit R 155 NF-Signal am Ausgang des linken Verstärkers auf Minimum einstellen.

4. FM-Empfangsteil:

4.1 UKW-Tuner: Bei Störungen im Tuner, insbesondere wenn nach deren Beseitigung ein Abgleich des Tuners vorgenommen werden muß, sollte dieser getauscht werden.

4.2 ZF-Verstärker: Die verwendeten keramischen Filter sollten, wenn erforderlich, nur paarweise ausgetauscht werden.

4.2.1 Abstimmanzeige-Instrument: Meßpunkte ⟨32⟩ und ⟨30⟩ kurzschließen und mit R 183 den Zeiger auf Skalenmitte einstellen.

4.2.2 Abstimmanzeige-Instrument: Meßpunkte ⟨33⟩ und ⟨30⟩ kurzschließen und Zeiger mit R 179 auf Skalenmitte einstellen.

4.2.3 Gerät auf Leerkanal (Rauschempfang) einstellen und die Abstimmanzeige mit Fi 102 blau auf Skalenmitte bringen.

4.2.4 Kontrolle der ZF-Durchlaßkurve: Mit Wobbelsender HF-Signal 20 mV am Antennenanschluß einspeisen. Dioden-Tastkopf mit Verstärker am Meßpunkt ⟨3⟩ anschließen und Durchlaßkurve auf dem Scope sichtbar machen.

4.2.5 FM-Demodulator: Wobbelsender wie 4.2.4 und Diodentastkopf über 1 µF an Meßpunkt ⟨5⟩. Mit Fi 201 (schwarz) und zusätzlich mit Fi 52 (UKW-Tuner) optimale Linearität der Kurve einstellen (Klirrfaktor-Minimum).

4.3 FM-NF-Pegel: Betriebsart: Mono. Mit FM-Meßsender HF-Signal 1 mV 75 KHz Hub, 1 KHz Modulation am Antennenanschluß einspeisen. Mit Oszilloscope oder NF-Millivoltmeter-Spannung am Cinch-Anschluß: Record out messen. Mit R 198 die Spannung auf 3,7 Vss bzw. 1,3 Veff einstellen.

4.4 Feldstärke-Instrument: Der Zeiger sollte ohne HF-Signal höchstens 0,5 Skalenteile anzeigen. Mit R 137 auf 4,8 Skalenteile für 10 mV HF-Signal einstellen.

4.5 FM-Senderskala: Mit FM-Meßsender HF-Signal 108 MHz ca. 1 mV am Antennen-Anschluß einspeisen. Bereichsschalter auf FM-Manual und Skalenzeiger auf 108 MHz einstellen. Mit R 17 auf Feldstärke-Maximum und Abstimm-Mittenanzeige eichen.

FM-Meßsender und Skalenzeiger auf 87,5 MHz einstellen und mit R 25 auf Feldstärke-Maximum und Abstimm-Mittenanzeige eichen.

FM-Meßsender und Skalenzeiger auf 98 MHz einstellen und mit R 19 wie zuvor beschrieben, eichen.

4.6 Eichung der Programmspeicher: Skalenzeiger des Receivers auf 108 MHz einstellen. Eine Speichertaste drücken und nach rechts bis zum Anschlag hin, drehen. Taste „Take over" betätigen und mit R 25 die Abstimmanzeige auf Skalenmitte einstellen.

Skalenzeiger des Gerätes auf 87,5 MHz einstellen und gedrückte Speichertaste nach links bis zum Anschlag hin, drehen, Taste „Take over" erneut betätigen und mit R 27 die Abstimmanzeige auf Skalenmitte einstellen.

Service-Einstellungen

5. AM-Teil:

5.1 ZF-Abgleich: MW-Bereich einschalten, Meßpunkt ⟨11⟩ und ⟨12⟩ verbinden; Meßpunkt ⟨15⟩ auf Masse legen.

Senderabstimmung auf 1470 KHz einstellen. Mit Wobbelsender ZF-Signal über 1 pF am Meßpunkt (13) einspeisen. Mit Tastkopf über 1 uF an Meßpunkt ⟨14 A⟩ und Durchlaßkurve sichtbar machen. Optimale Kurvenform mit L 205 (blau) und L 204 (rot) einstellen. Der Abgleich ist mit kleinem Signal (Kurve verrauscht) durchzuführen. Danach Verbindung Meßpunkt ⟨11⟩/⟨12⟩ und Masseverbindung ⟨15⟩ aufheben.

5.2 Oszillator und Vorkreis: Mit Meßsender HF-Signal über Kunstantenne nach IEC an Meßpunkt (10) oder über Koppelschleife einspeisen. Abgleich nach Tabelle durchführen.

Abgleichtabelle

Bereich	Meßsender an	Frequenz	Gerät Bereich	Skalenzeiger	Abgleichselemente		AM-Empfindlichkeit bezogen auf 6 dB SR
ZF (AM)	über 1 pF an (13)	455 kHz	MW	ca. 1470 kHz	L 205,	L 204	über 1 uF an (14 a)
MW-ext.	über IEC-Ant. (10)	560 kHz	MW	560 kHz	Osz. OK 96	Vorkreis AK 136	ab Antenne ≦ 10 uV
		1470 kHz		1470 kHz	C 206	C 201	≦ 18 uV
MW-int.	Koppel-Schleife	560 kHz	MW	560 kHz	OK 96	AK 136	≦ 100 uV/m
		1470 kHz		1470 kHz	C 206	C 201	≦ 80 uV/m
LW-ext.	(10)	182 kHz	LW	320 kHz	OK 97	AK 137	≦ 25 uV/m
		320 kHz		182 kHz	C 212	C 205	≦ 40 uV
LW-int.	Koppel-Schleife	182 kHz	LW	182 kHz	OK 97	AK 137	≦ 260 uV/m
		320 kHz		320 kHz	C 212	C 205	≦ 260 uV/m

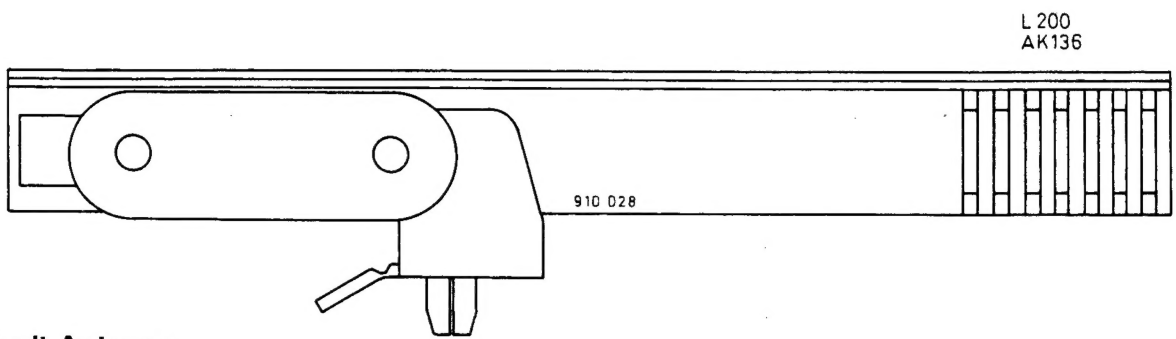

Ferrit-Antenne

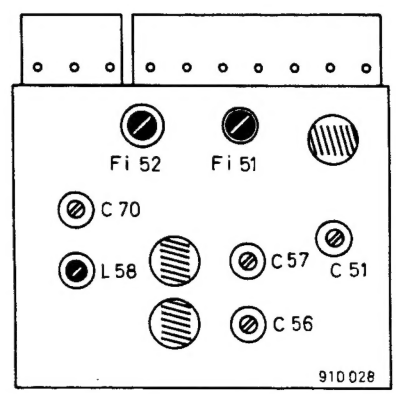

Lage der Abgleichpunkte UKW-Tuner

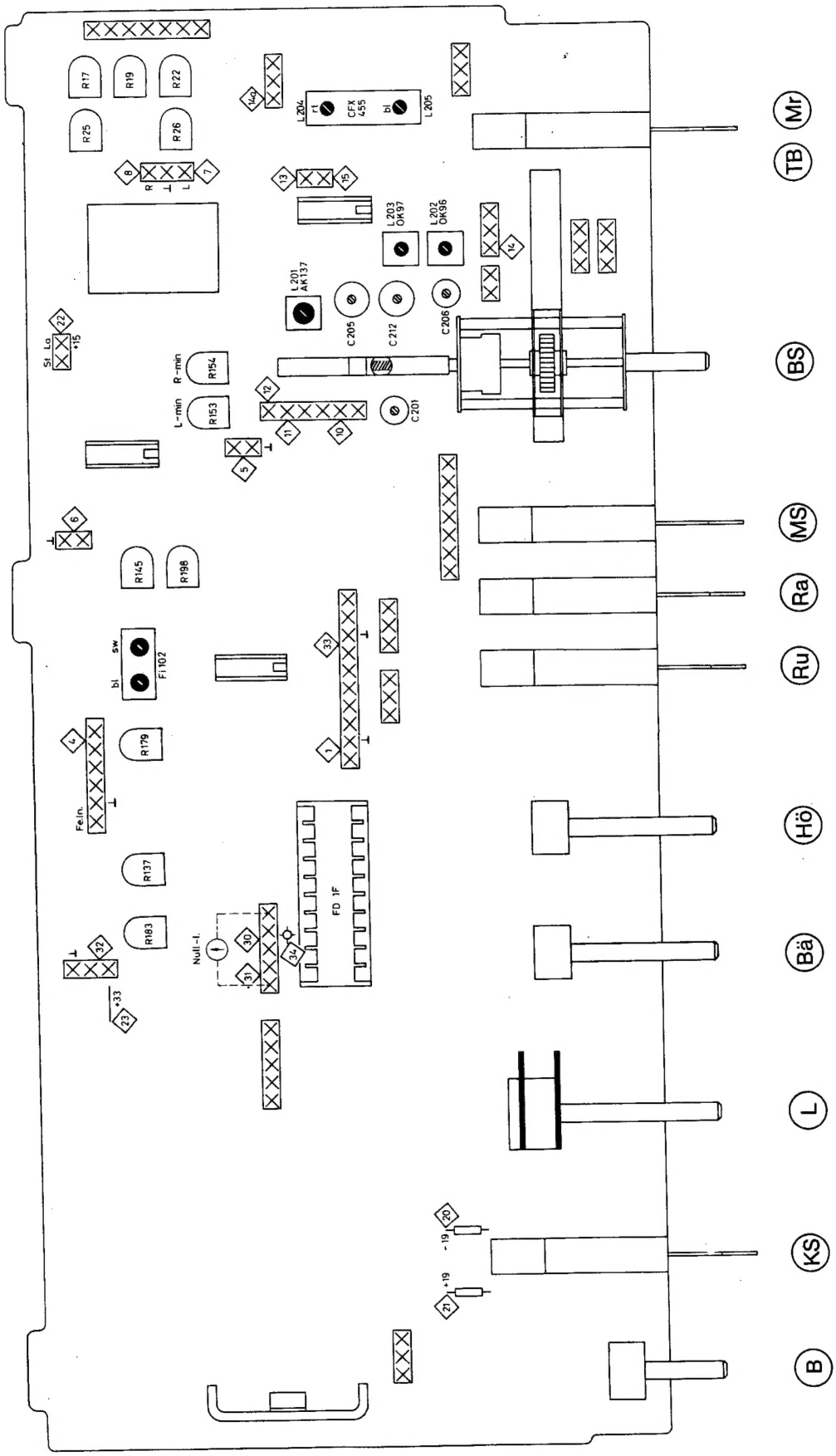

Lageplan der Abgleichpunkte GP-Pl.

Technische Daten

FM-Teil:

Empfangsbereich:	87,5 – 108 MHz
Antenne:	300/75 Ohm
Empfindlichkeit:	(26 dB S/R)
bei 40 KHz Hub an 300 Ohm:	1,3 µV
Selektion statisch (300 KHz):	80 dB
Selektion dynamisch:	60 dB
Nebenwellen-Selektion:	86 dB
Gleichwellen-Selektion:	1,5 dB
Spiegel-Unterdrückung:	80 dB
ZF-Unterdrückung:	90 dB
Klirrfaktor bei 1 KHz:	0,2%
Übersprechdämpfung bei 1 KHz:	45 dB
Fremdspannung (Mono):	62 dB
Muting-Ansprechschwelle:	5 . . . 20 µV
Stereo-Ansprechschwelle:	10 . . . 40 µV

AM-Teil:

Empfangsbereiche:	
MW:	510 – 1640 KHz
LW:	145 – 350 KHz
Empfindlichkeit bei 30% Mod.:	
S/R = 6 dB; P = 50 mW:	
MW:	80 uV/m
LW:	250 uV/m
ZF-Unterdrückung:	70 dB
Bandbreite:	5 KHz
Selektion 9 KHz:	48 dB
Klirrfaktor: (bei 30% Mod.)	< 1%

NF-Teil:

Musikleistung:	2 x 70 W
Sinus-Dauerton-Leistung:	2 x 45 W
(an 8 Ohm und gleichzeitiger Aussteuerung beider Kanäle)	
Klirrfaktor (bei 1 KHz und – 1,5 dB Nennleistung):	0,03%
Intermodulation (250/8000 = 4/1 bei Vollausst.):	0,1%
Leistungsbandbreite:	5 Hz – 90 KHz
Übertragungsbereich ± 1,5 dB:	5 Hz – 45 KHz
Dämpfungsfaktor an 8 Ohm:	26fach
Fremdspannungsabstand:	60 dB bezogen auf 50 mW 80 dB bezogen auf Nennleistung
Höhenregler:	± 16 dB bei 15 KHz
Baßregler:	± 18 dB bei 40 Hz
Balance:	+ 3 dB
Rauschfilter:	12 dB/Oktave ab 6 KHz
Rumpelfilter:	12 dB/Oktave ab 80 Hz
Eingangsempfindlichkeit:	
TA magn.:	2,5 mV an 47 KOhm
TB:	250 mV an 150 KOhm
Aux/Res:	250 mV an 150 KOhm
Netzanschluß:	220 V / 50 Hz
Leistungsaufnahme:	260 W

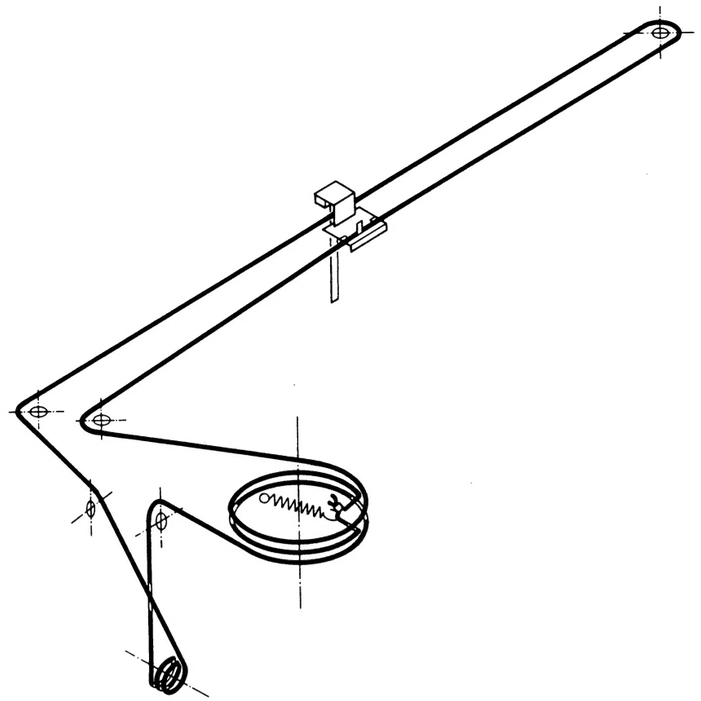

Skalenantrieb

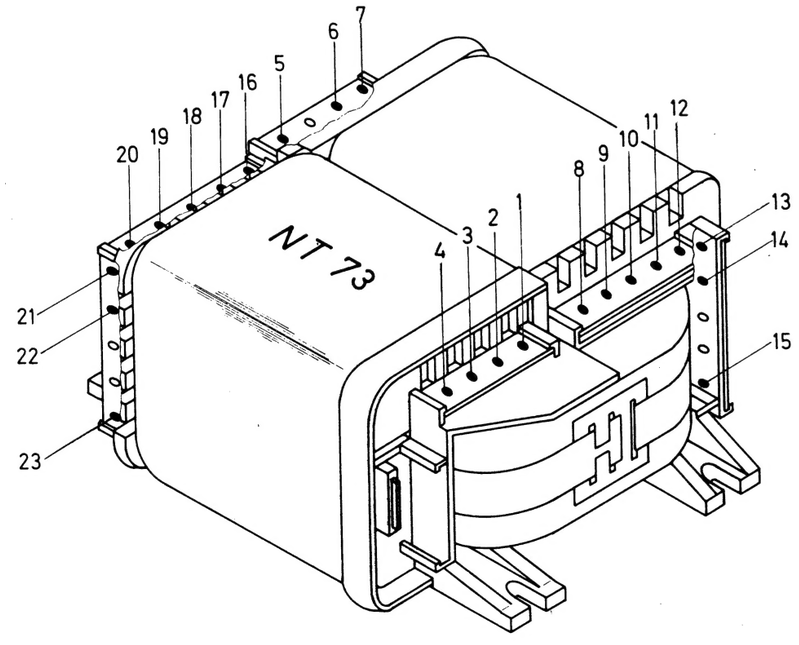

Netztransformator

Abkürzungen; Erklärungen

1. Bedienungselemente

(SF)	–	Stereo-Filter; Hi-Blend
(Ue)	–	Übernahme; Take over
(Mg)	–	Muting
(AF)	–	Automatische Frequenzkorrektur; AFC
(MS)	–	Mono/Stereo
(KS)	–	Kontur; Loudness
(L)	–	Lautstärke; Volume
(Hö)	–	Höhen; Treble
(Bä)	–	Bässe; Baß
(Ru)	–	Rumpeln; Low-Filter
(Ra)	–	Rauschen; Hi-Filter
(B)	–	Balance
(BS)	–	Bereichsschalter, Selektor
(Ls)	–	Lautsprechergruppenschalter Speakers
(N)	–	Netz: Ein/Aus; Power
(TB) (Mr)	–	Monitor, Tape 1 Monitor

2. Anschlußbezeichnungen

Headphones	–	Kopfhörer
AM	–	AM-Antenne; Erde
FM	–	FM-Antenne
Phono: right/left	–	Plattenspieler (rechts/links)
Tape 1/Monitor	–	Tonband 1/Monitor
Rec Out: right/left	–	Aufnahme Tonband
Playback right/left	–	Wiedergabe Tonband
Tape 2/Aux right/left	–	Tonband 2/Reserve
Speaker	–	Lautsprecher-

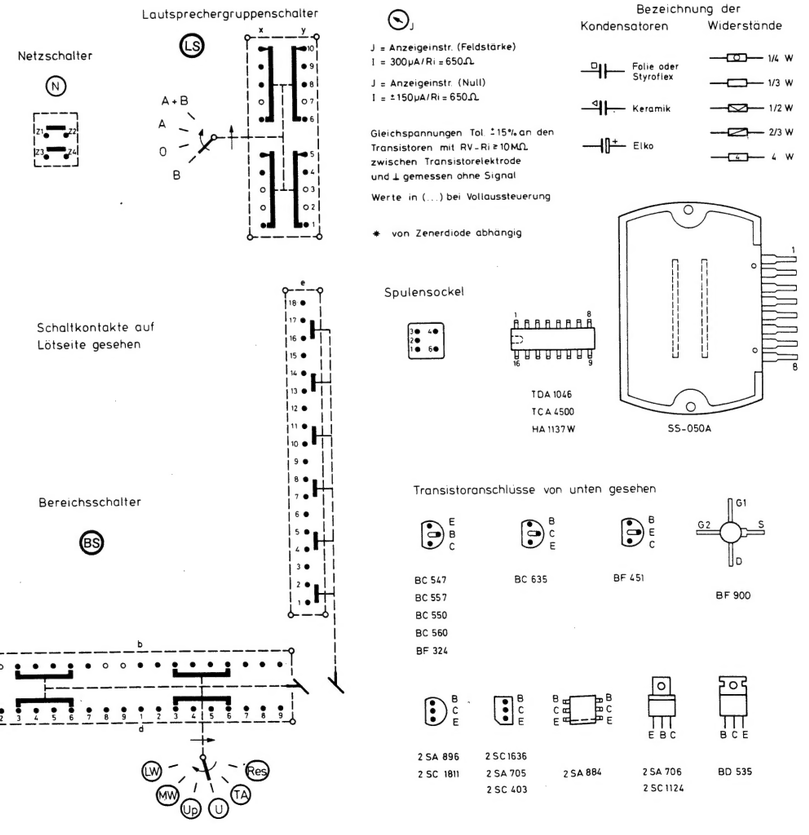

Anschlußbilder

FM - ZF - Verstärker

FD 1 F
UKW - Tuner

Decoder

HA 1137 W

TCA 4500

Null - Instrument

Übernahmeschaltung

Preomat

Stereo-Lampe 4,5V 40mA

AM - Teil

TDA 1046

TA - Entzerrer - Verstärker

718 046

710 012

714 010

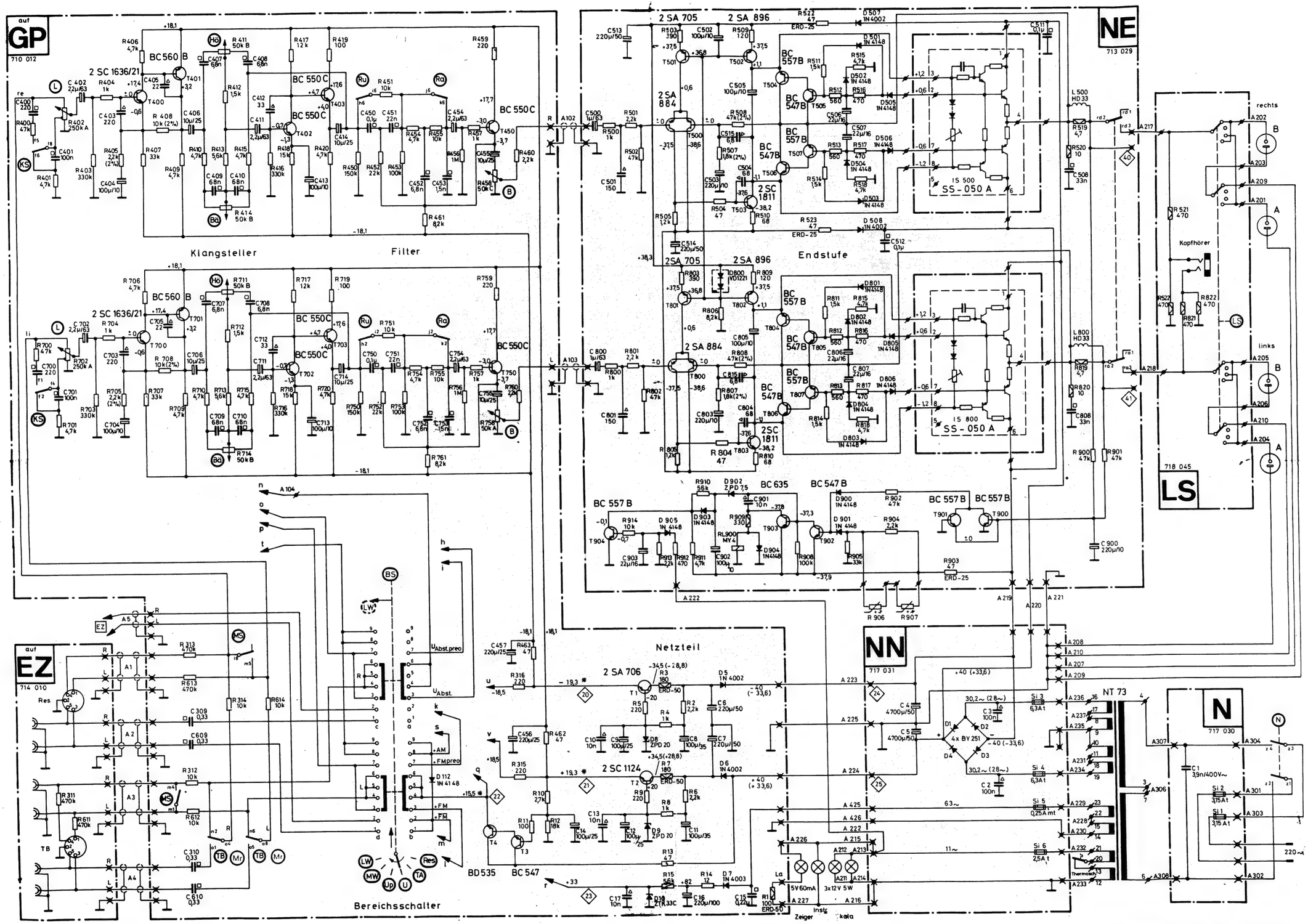
GP
710 012
2 SC 1636/21
BC 560 B
BC 550 C
Klangsteller
Filter
EZ
714 010
Bereichsschalter
Netzteil
2 SA 706
2 SC 1124
BD 535
BC 547
NE
713 029
2 SA 705
2 SA 896
2 SA 884
2 SC 1811
BC 557B
BC 547B
IS 500
SS-050 A
IS 800
Endstufe
BC 635
NN
717 031
NT 73
N
717 030
LS
718 045
rechts
links
Kopfhörer
Zeiger
Instr. kata
WEGA R 3141

914 038

Stereoanzeige

Ferrit-antenne

Feldstärke

Preomat

Hauptabst. A 412 / A 411 / A 413

A 11 Preomat

A 415 Drehko

EZ A 4

Hauptabst. A 414

TS A 8

A 410 Preomat

A 5 EZ

A 2 EZ

A 105 Drehko

A 1 EZ

A 3 EZ

Zeigerbel.

A 226 NN

A 227 NN

A 6 EZ

A 106 Chassis

A 406 A 401 A 402 A 404 A 403 A 423 TS

Nullinstrument

A 102 A 103 NE

UKW TUNER FD1F

TB Mr BS MS Ra Ru Hö Bä L KS B

GP-Platine auf Leiterseite gesehen

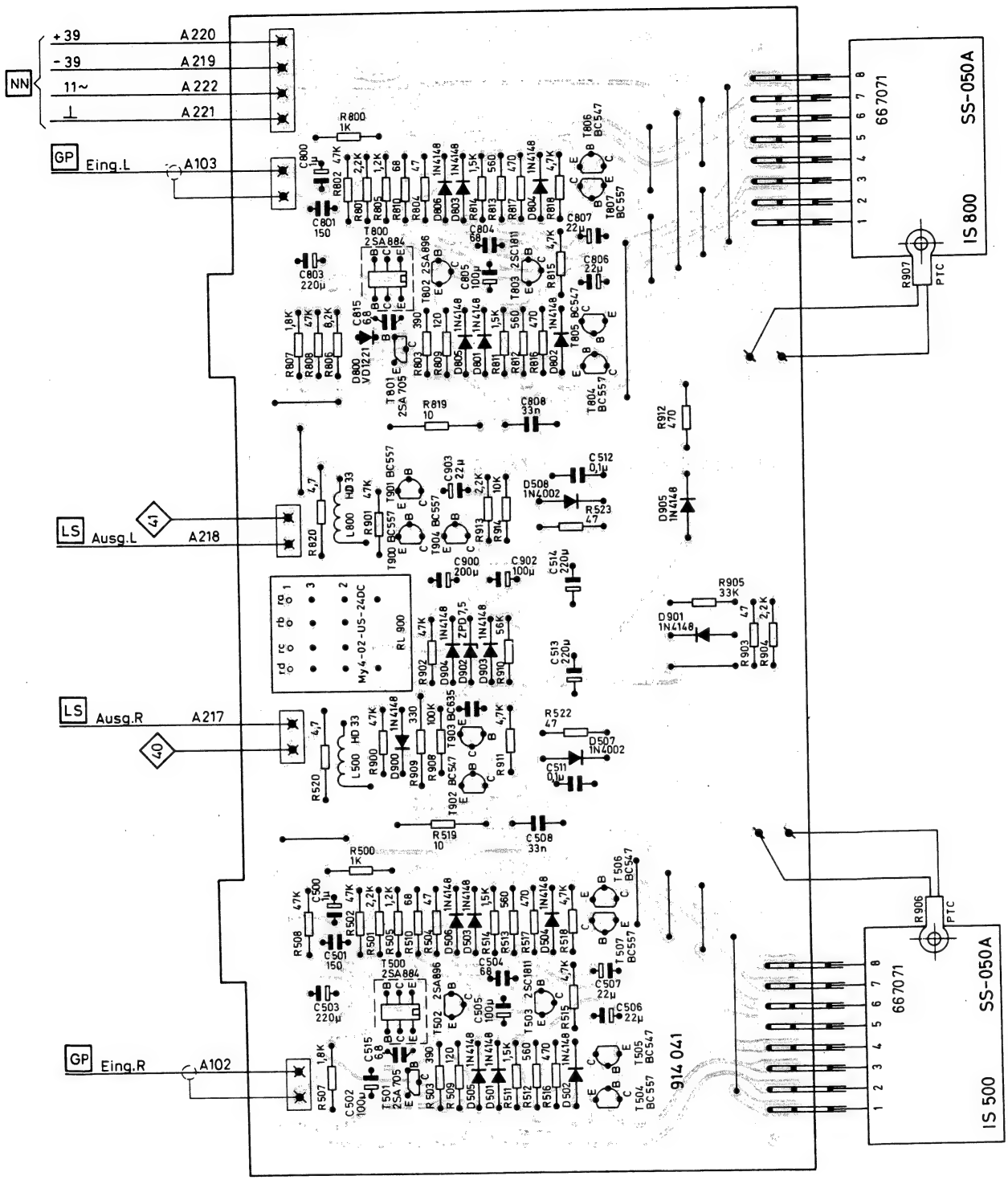

NE-Platine auf Leiterseite gesehen

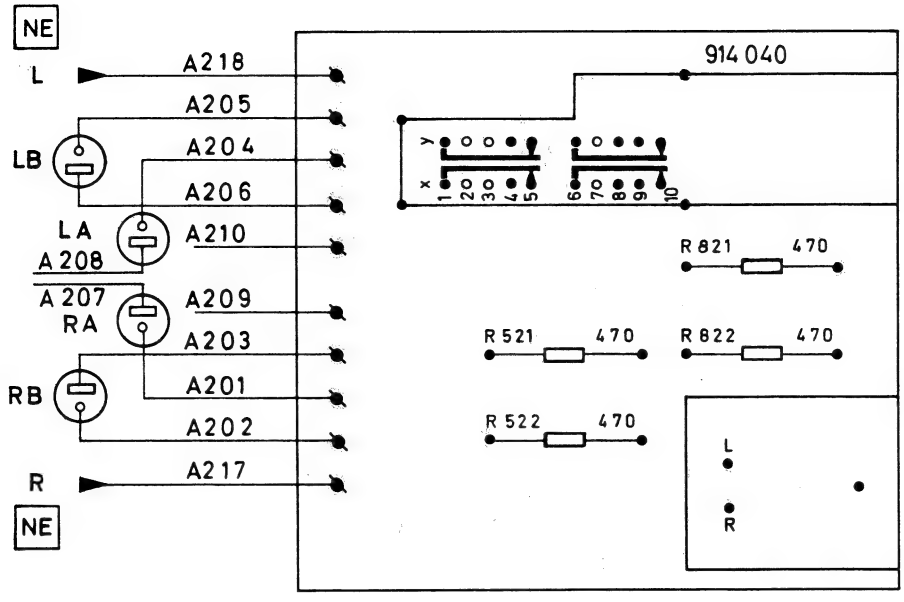

LS-Platine auf Bestückungsseite gesehen

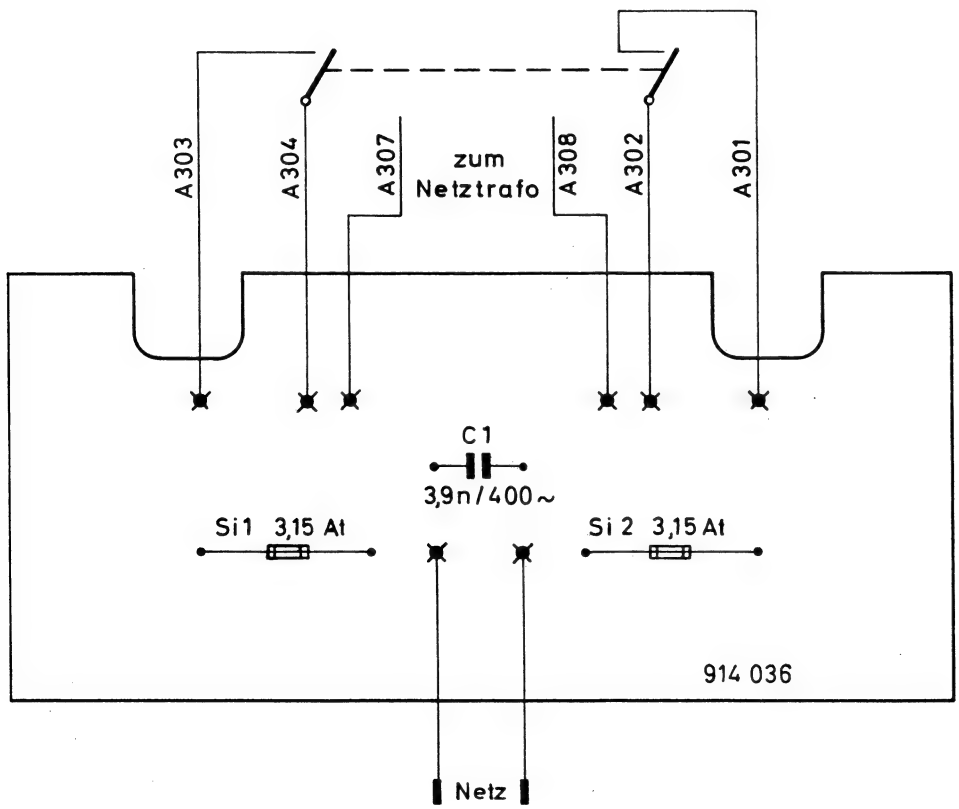

N-Platine auf Bestückungsseite gesehen

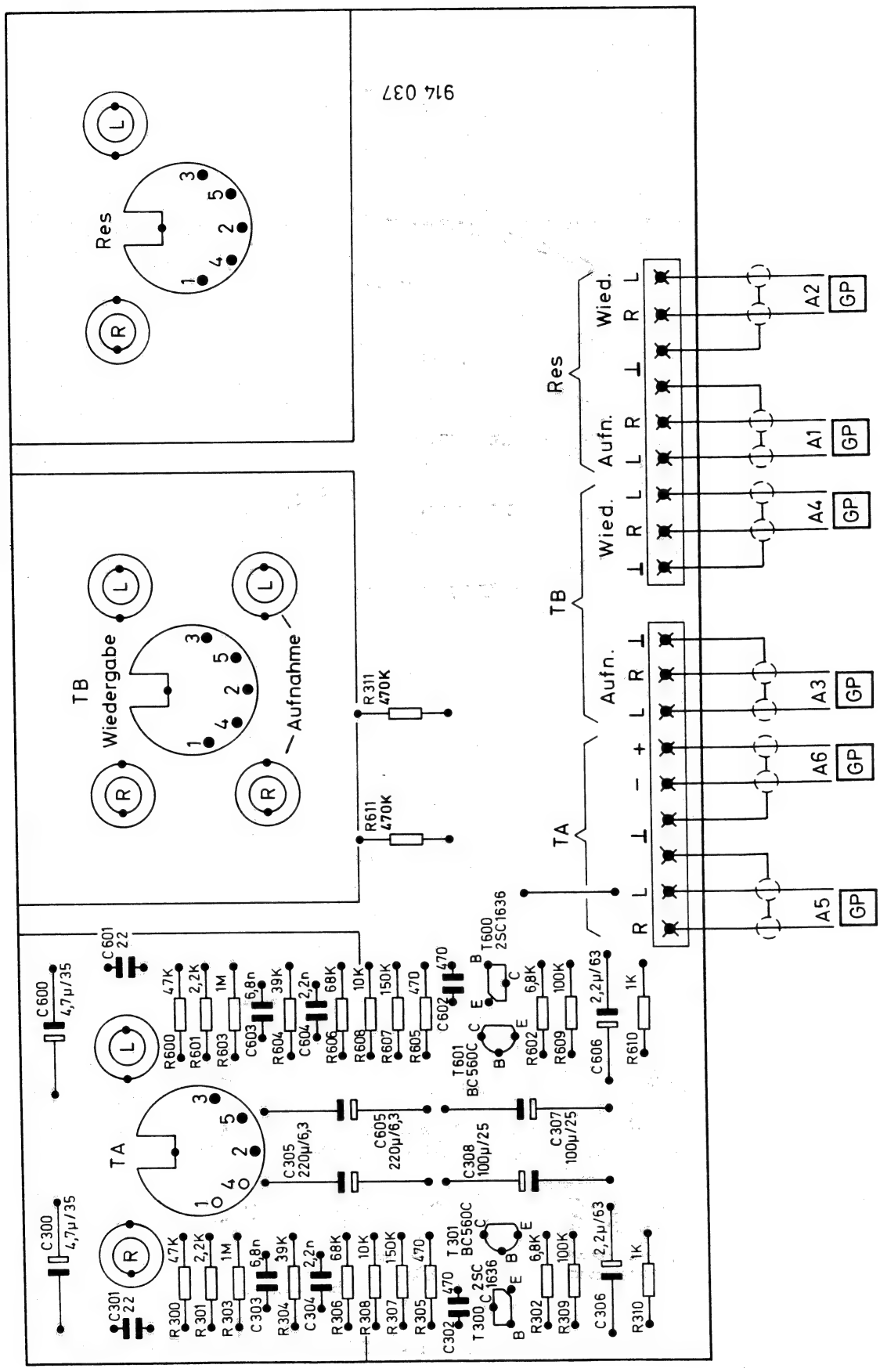

EZ-Platine auf Leiterseite gesehen

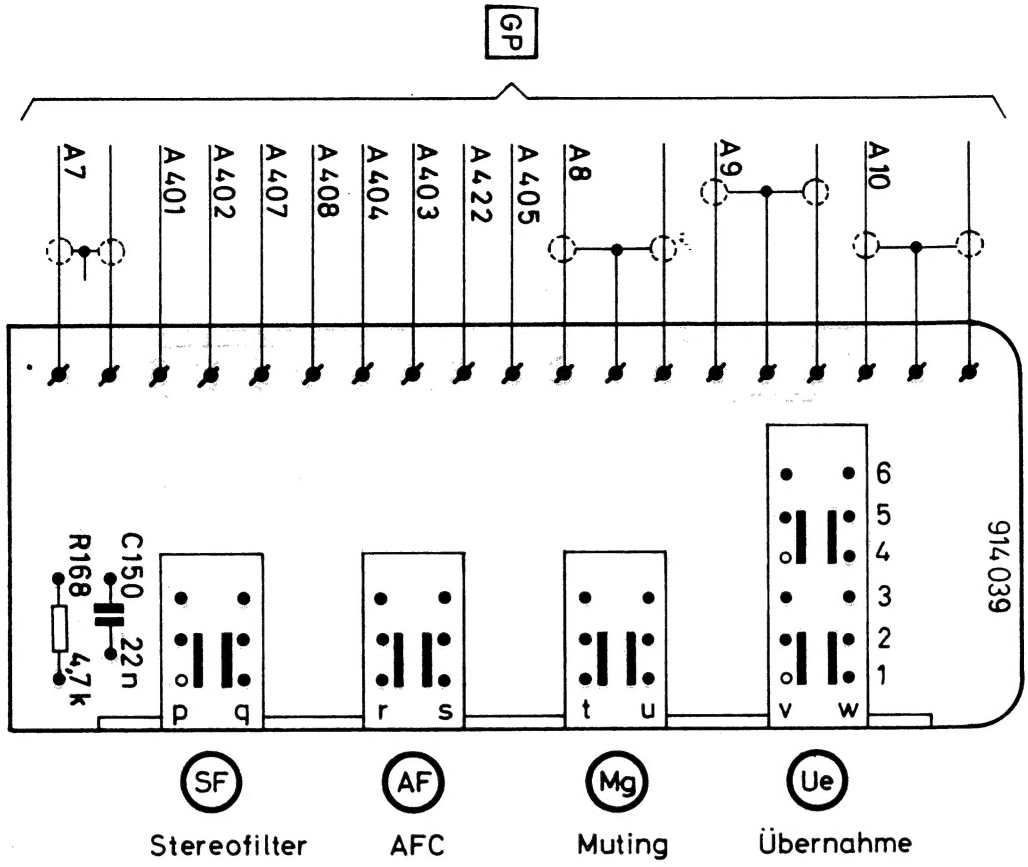

TS-Platine auf Bestückungsseite gesehen

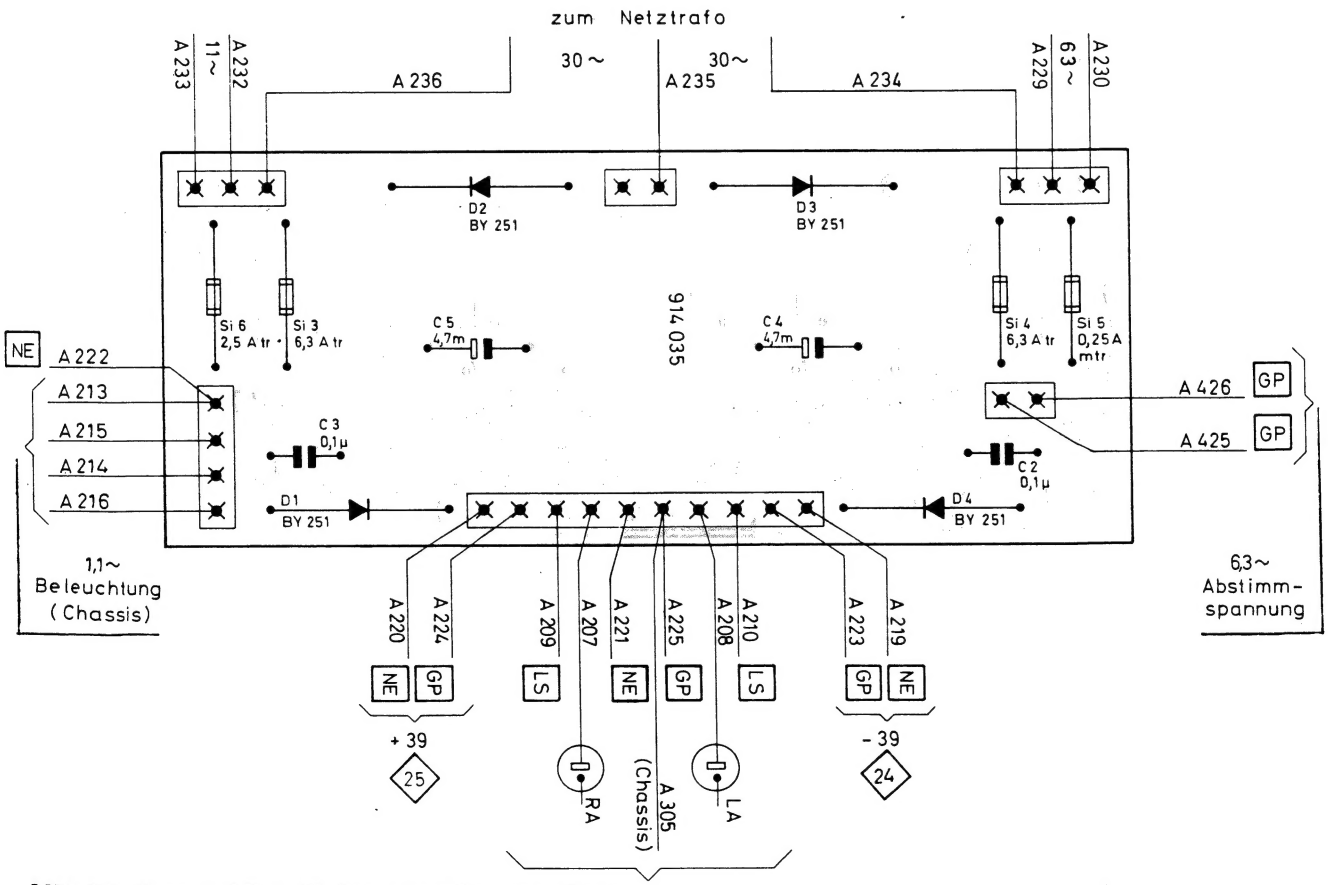

NN-Platine auf Bestückungsseite gesehen

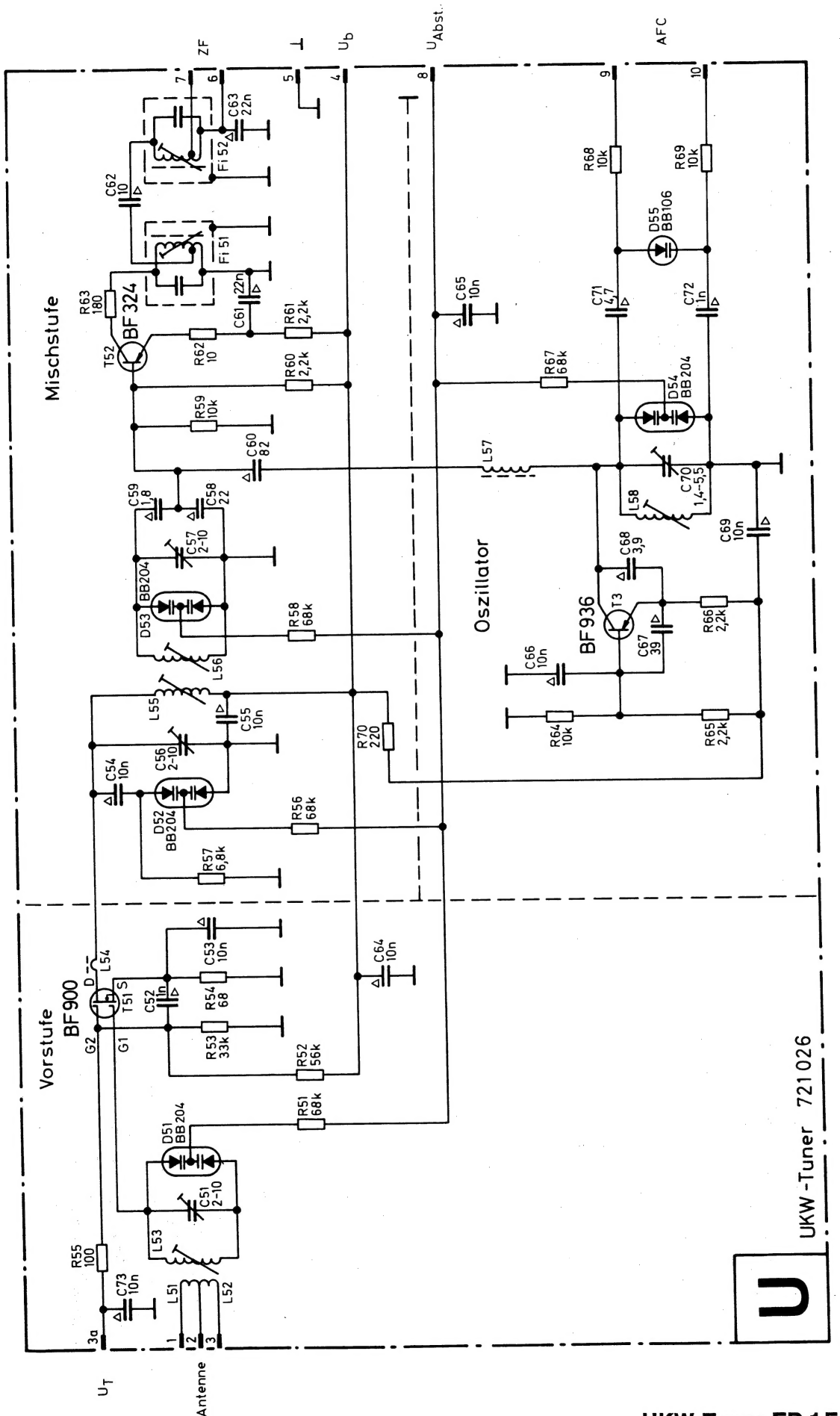

UKW-Tuner FD 1F

POS-NR	BENENNUNG	TECHNISCHE DATEN	SACHNR	PG ETT
GEHAEUSE- UND VERPACKUNGSTEILE				
	KREUZSCHLITZSCHRAUBE	M 4 X 6	20C188-8	
	FORMSTANZTEIL-PUFFER	SJ 5015A 1.6MM SCHW	275019-8	
	KNEBELKNOPF	F.BA-SCHALTER	285194-6	
	DREHKNOPF		285195-4	
	DREHKNOPF	32 DMR	285199-7	
	KNOPF	F.NETZTASTE	286122-4	
	TASTENKNOPF		286123-2	
	KIPPSCHALTERKNOPF	F.GERAET V 3841	286129-1	
	FRONTPLATTE KPL. BL.		350C43-8	
	GEHAEUSEBODEN	1,25 MM DICK	351053-0	
	VERPACKUNGSKARTON	F.GERAET R3141	379055-0	
CHASSISTEILE				
	U-SCHEIBE	24 MM DMR 3 MM DICK	205C94-3	
	NETZSCHALTER	F.GERAET R 3141	250130-9	
	ABSTANDSSTUECK	8,2X31 F.PRECMAT	257C21-1	
	ISOLATIONSHUELLE	FUER SCHUBSTANGE	276031-2	
	KABELHALTER	FUER KABEL ZEIGERBEL	293C47-1	
	FRONTBLECH	1,25 MM DICK	300C59-1	
	SEITENPROFIL	1,5 MM DICK	300C60-5	
	TRAVERSE	1,25 MM DICK	300C61-3	
	MONTAGEPLATTE	1,25 MM DICK	300062-1	
	RUECKWAND BEDR.	1,25 MM DICK	300063-0	
	FRONTBLECH KPL.		300C65-6	
	TRAEGER	1,0 MM DICK	301014-7	
	ABDECKPLATTE-INLAND	1,5 MM DICK R3141	301016-3	
	ZEIGERFUEHRUNG	1,0 MM DICK	301017-1	
	LAMPENGEHAEUSE	0,5 MM DICK	302C80-0	
	TASTENHALTER	1,0 MM DICK	302C89-4	
	DREHKOPFALTER	1,25 MM DICK	302C91-6	
	BUEGEL		302102-5	
	ZF-WINKEL	1,0 MM DICK F.ZEIGER	303C95-4	
	WINKEL	1,0MM DICK	303C96-2	
	SCHALTERWINKEL	1,0 MM DICK	303C97-0	
	SCHALTERLEISTE KPL.	F.GERAET R 3141	303C98-9	
	ES-HALTEWINKEL	1,0 MM DICK	303C99-7	
	WINKEL	1,5 MM DICK F.SEILR.	303101-2	
	SCHALTERLEISTE-B	1,0 MM DICK	303104-7	
	SCHALTERLEISTE-A	1,0 MM DICK	303105-5	
	ZEIGERFUEHRUNG KPL.		304014-3	
	ABSCHIRMHAUBE	0,88 MM DICK	307C80-8	
	LEISTE KPL.		308C33-1	
	CHASSIS VMT.		308034-0	
	RUECKWAND VORMONT.	F.GERAET R 3141	308036-6	
	ABDECKPLATTE INL.KPL	F.GERAET R 3141	308037-4	
	SICHTSCHEIBE		311202-0	
	SKALA BEDRUCKT	F.GERAET R 3141	311208-0	
	KONTAKTFEDER		313016-9	
	KUEHLKOERPER	STRANGPROFIL-AL	318030-1	
	KUEHLKOERPER KPL.	F.GERAET R 3141	318031-0	
	SKALENSEIL KPL.	F.GERAET R 3141	320007-8	
	SCHUBSTANGE		324027-4	
	BOLZEN	DURCHM 5 F.ENDSTUFE	327022-0	
	DISTANZSTUECK	F.TA-PLATTE	327023-8	
	ABSCHLUSSTEIL		338010-6	
	FRONTABDECKUNG BL.	F.GERAET R 3141 BL	350017-9	
	FRONTPLATTE		350028-4	
	GEHAEUSEBODEN VMT.	F.GERAET R 3141	351060-3	
	GEHAEUSEABD. BLAU	1,1 MM DICK	353056-6	
	NF-ENDSTUFE KPL.	GERAET R 3141	722027-8	
	NETZTEIL KOMPL.	F.GERAET R 3141	723006-0	
	FRONTTEIL VMT.	F.GERAET R 3141	741110-3	
	ANTRIEB KPL.	F.GERAET R 3141	748010-5	
LEITERPLATTEN				
	GP-PLATTE UNBEST.	1,5MM 70U	340018-2	
	NE-PLATTE UNBEST.	1,5MM 70U	343017-0	
	EZ-PLATTE UNBEST.	1,5MM 35U	344042-7	
	N-PLATTE UNBEST.	1,5MM 35U	347026-1	
	NN-PLATTE UNBEST.	1,5MM 70U	347027-0	
	LS-SCHALTERPL.UNBEST	1,5MM 70U	348022-4	
	TS-SCHALTERPL.UNBEST	1,5MM 35U	348023-2	
	GP-PLATTE BESTUECKT	GERAET R 3141	710012-4	
	NE-PLATTE BESTUECKT	GERAET R 3141	713029-5	
	EZ-PLATTE BESTUECKT	GERAET R 3141	714010-0	
	N-PLATTE BEST.	GERAET R 3141	717030-0	
	NN-PLATTE BEST.	GERAET R 3141	717031-9	
	LS-PLATTE BEST.	GERAET R 3141	718045-4	
	TS-PLATTE BEST.	GERAET R 3141	718046-2	
	UKW-TUNER KPL FD 1F	OHNE AUFNIETMUTTER	721026-4	
BAUGRUPPEN				
T 4	TRANSISTOR VMT	F.GERAET R3141 GP-PL	733002-2	
TRANSISTOREN				
	TRANSISTOR BD 535	N 60V 4 A50 W	665076-7	
T 1	TRANSISTOR 2SA706-22		660292-4	
T 2	TRANSISTOR2SC1124-02		660291-6	
T 3	TRANSISTOR BC 547B	N 45V 0,1 A 0,5W	660122-7	
T 100	TRANSISTOR 2SC403C-4	N 60V 0,1 A 0,25W	660225-8	
T 101	TRANSISTOR 2SC403C-4	N 60V 0,1 A 0,25W	660225-8	
T 102	TRANSISTOR 2SC403C-4	N 60V 0,1 A 0,25W	660225-8	
T 103	TRANSISTOR 2SC403C-4	N 60V 0,1 A 0,25W	660225-8	
T 104	TRANSISTOR BC 547B	N 45V 0,1 A 0,5W	660122-7	
T 105	TRANSISTOR2SC1636-21		660279-7	
T 106	TRANSISTOR2SC1636-32		660315-7	
T 106	TRANS. 2SC1636-311		660318-1	
T 107	TRANSISTOR2SC1636-32		660315-7	
T 107	TRANS. 2SC1636-311		660318-1	
T 108	TRANSISTOR BC 547B	N 45V 0,1 A 0,5W	660122-7	
T 109	TRANSISTOR BC 547B	N 45V 0,1 A 0,5W	660122-7	
T 110	TRANSISTOR BC 547B	N 45V 0,1 A 0,5W	660122-7	
T 111	TRANSISTOR BC 547B	N 45V 0,1 A 0,5W	660122-7	
T 112	TRANSISTOR BC 547B	N 45V 0,1 A 0,5W	660122-7	
T 113	TRANSISTOR BC 547B	N 45V 0,1 A 0,5W	660122-7	
T 114	TRANSISTOR BC 547B	N 45V 0,1 A 0,5W	660122-7	
T 300	TRANSISTOR2SC1636-22		660226-6	
T 300	TRANS. 2SC1636-211		660317-3	
T 301	TRANSISTOR BC 560B	P 45V 0,2 A 0,5W	660321-1	
T 400	TRANSISTOR2SC1636-21		660279-7	
T 401	TRANSISTOR BC 560B	P 45V 0,2 A 0,5W	660321-1	
T 402	TRANSISTOR BC 550C	N 45V 0,2 A 0,5W	660320-3	
T 403	TRANSISTOR BC 550C	N 45V 0,2 A 0,5W	660320-3	
T 450	TRANSISTOR BC 550C	N 45V 0,2 A 0,5W	660320-3	
T 500	INTEGR.SCHALTUNG	2 SA 884	667072-5	
T 501	TRANSISTOR 2SA705-5		660299-1	
T 501	TRANSISTOR 2SA705-6		660300-9	
T 502	TRANSISTOR 2SA896-22		660289-4	
T 502	TRANSISTOR 2SA896-11		660293-2	
T 502	TRANSISTOR 2SA896-12		660294-0	
T 502	TRANSISTOR 2SA896-21		660295-9	
T 503	TRANSISTOR2SC1811-22		660290-8	
T 503	TRANSISTOR2SC1811-11		660296-7	
T 503	TRANSISTOR2SC1811-12		660297-5	
T 503	TRANSISTOR2SC1811-21		660298-3	
T 504	TRANSISTOR BC 557B	P 45V 0,1 A 0,5W	660123-5	
T 505	TRANSISTOR BC 547B	N 45V 0,1 A 0,5W	660122-7	
T 506	TRANSISTOR BC 547B	N 45V 0,1 A 0,5W	660122-7	
T 507	TRANSISTOR BC 557B	P 45V 0,1 A 0,5W	660123-5	
T 600	TRANSISTOR2SC1636-22		660226-6	
T 600	TRANS. 2SC1636-211		660317-3	
T 601	TRANSISTOR BC 560B	P 45V 0,2 A 0,5W	660321-1	
T 700	TRANSISTOR2SC1636-21		660279-7	
T 701	TRANSISTOR BC 560B	P 45V 0,2 A 0,5W	660321-1	
T 702	TRANSISTOR BC 550C	N 45V 0,2 A 0,5W	660320-3	
T 703	TRANSISTOR BC 550C	N 45V 0,2 A 0,5W	660320-3	
T 750	TRANSISTOR BC 550C	N 45V 0,2 A 0,5W	660320-3	
T 800	INTEGR.SCHALTUNG	2 SA 884	667072-5	
T 801	TRANSISTOR 2SA705-5		660299-1	
T 801	TRANSISTOR 2SA705-6		660300-9	
T 802	TRANSISTOR 2SA896-22		660289-4	
T 802	TRANSISTOR 2SA896-11		660293-2	
T 802	TRANSISTOR 2SA896-12		660294-0	
T 802	TRANSISTOR 2SA896-21		660295-9	
T 803	TRANSISTOR2SC1811-22		660290-8	
T 803	TRANSISTOR2SC1811-11		660296-7	
T 803	TRANSISTOR2SC1811-12		660297-5	
T 803	TRANSISTOR2SC1811-21		660298-3	
T 804	TRANSISTOR BC 557B	P 45V 0,1 A 0,5W	660123-5	
T 805	TRANSISTOR BC 547B	N 45V 0,1 A 0,5W	660122-7	
T 806	TRANSISTOR BC 547B	N 45V 0,1 A 0,5W	660122-7	
T 807	TRANSISTOR BC 557B	P 45V 0,1 A 0,5W	660123-5	
T 900	TRANSISTOR BC 557B	P 45V 0,1 A 0,5W	660123-5	
T 901	TRANSISTOR BC 557B	P 45V 0,1 A 0,5W	660123-5	
T 902	TRANSISTOR BC 547B	N 45V 0,1 A 0,5W	660122-7	
T 903	TRANSISTOR BC 635	N 45V 1 A 0,8W	660126-0	
T 904	TRANSISTOR BC 557B	P 45V 0,1 A 0,5W	660123-5	
KONDENSATOREN				
	DREHKONDENSATOR		650C68-4	
C 1	KER-KOND. R 7,5	3,9N 20% 400VW	569000-5	
C 113	KER-KOND. R 5	75 P 2% 63V	550164-4	
C 114	KER-KOND. R 5	75 P 2% 63V	550164-4	
C 127	KER-KOND. R 5	120 P 2% 63V	550165-2	
C 136	KER-KOND. R 5	47 P 2% 63V	550C98-2	
C 137	KER-KOND. R 5	47 P 2% 63V	550C98-2	
C 201	TRIMMKONDENSATOR	2-22 P GRUEN	650018-8	
C 203	KS-KOND.	3,3N 2,5% 63V	590C85-9	
C 204	KER-KOND. R 5	33 P 2% 63V	550106-7	
C 205	TRIMMKONDENSATOR	4-40 P GRAU	650C70-6	
C 206	TRIMMKONDENSATOR	2-22 P GRUEN	650018-8	
C 207	KER-KOND. R 5	330 P 2% 63V	550131-8	
C 208	KER-KOND. R 5	68 P 2% 63V	550C76-1	
C 209	KER-KOND. R 5	180 P 2% 63V	550C80-0	
C 210	KER-KOND. R 5	82 P 2% 63V	550190-3	
C 211	KER-KOND. R 5	120 P 2% 63V	550C82-6	
C 212	TRIMMKONDENSATOR	4,5-70 P GELB	650C69-2	
C 214	KER-KOND. R 5	39 P 2% 63V	550C94-0	
C 215	KER-KOND. R 5	56 P 2% 63V	550104-0	
C 216	KER-KOND. R 5	82 P 2% 63V	550190-3	
C 226	KER-KOND. R 5	47 P 2% 63V	550C98-2	
C 301	KER-KOND. R 5	22 P 2% 63V	550C97-4	
C 302	KER-KOND. R 5	470 P 2% 63V	550118-0	
C 405	KER-KOND. R 5	22 P 2% 63V	550C97-4	
C 412	KER-KOND. R 5	33 P 2% 63V	550106-7	
C 501	KER-KOND. R 5	150 P 2% 63V	550C81-8	
C 504	KER-KOND. R 5	68 P 2% 63V	550C76-1	
C 601	KER-KOND. R 5	22 P 2% 63V	550C97-4	
C 602	KER-KOND. R 5	470 P 2% 63V	550118-0	
C 705	KER-KOND. R 5	22 P 2% 63V	550C97-4	
C 712	KER-KOND. R 5	33 P 2% 63V	550106-7	
C 801	KER-KOND. R 5	150 P 2% 63V	550C81-8	
C 804	KER-KOND. R 5	68 P 2% 63V	550C76-1	

POS-NR	BENENNUNG	TECHNISCHE DATEN	SACHNR	PG ETT
DIODEN UND GLEICHRICHTER				
D	1	DIODE	BY 251	646030-5
D	2	DIODE	BY 251	646030-5
D	3	DIODE	BY 251	646030-5
D	4	DIODE	BY 251	646030-5
D	5	DIODE	1N4002	645098-9
D	6	DIODE	1N4002	645098-9
D	7	DIODE	1N4003	645099-7
D	8	Z-DIODE	20 V 0,5 W	647105-6
D	9	Z-DIODE	20 V 0,5 W	647105-6
D	100	DIODE	1N 4148	645000-8
D	101	DIODE	1N 4148	645000-8
D	102	DIODE	1N 4148	645000-8
D	103	DIODE	1N 4148	645000-8
D	104	DIODE	1N 4148	645000-8
D	105	DIODE	1N 4148	645000-8
D	106	DIODE	1N 4148	645000-8
D	107	DIODE	1N 4148	645000-8
D	108	DIODE	1N 4148	645000-8
D	109	DIODE	1N 4148	645000-8
D	110	DIODE	1N 4148	645000-8
D	111	DIODE	1N 4148	645000-8
D	112	DIODE	1N 4148	645000-8
D	501	DIODE	1N 4148	645000-8
D	502	DIODE	1N 4148	645000-8
D	503	DIODE	1N 4148	645000-8
D	504	DIODE	1N 4148	645000-8
D	505	DIODE	1N 4148	645000-8
D	506	DIODE	1N 4148	645000-8
D	507	DIODE	1N4002	645098-9
D	508	DIODE	1N4002	645098-9
D	800	DOPPELDIODE	VD 1221	645091-1
D	801	DIODE	1N 4148	645000-8
D	802	DIODE	1N 4148	645000-8
D	803	DIODE	1N 4148	645000-8
D	804	DIODE	1N 4148	645000-8
D	805	DIODE	1N 4148	645000-8
D	806	DIODE	1N 4148	645000-8
D	900	DIODE	1N 4148	645000-8
D	901	DIODE	1N 4148	645000-8
D	902	Z-DIODE	7,5 V 0,5 W	647043-2
D	903	DIODE	1N 4148	645000-8
D	904	DIODE	1N 4148	645000-8
D	905	DIODE	1N 4148	645000-8

POS-NR	BENENNUNG	TECHNISCHE DATEN	SACHNR	PG ETT
INTEGRIERTE SCHALTUNGEN				
D	10	INTEGR.SCHALTUNG	ZTK 33C	667008-3
IS	100	INTEGR.SCHALTUNG	HA 1137 W	667046-6
IS	101	INTEGR.SCHALTUNG	TCA 4500	667067-9
IS	200	INTEGR.SCHALTUNG	TDA 1046	667068-7
IS	500	INTEGR.SCHALTUNG	SS 050 A	667071-7
IS	800	INTEGR.SCHALTUNG	SS 050 A	667071-7

POS-NR	BENENNUNG	TECHNISCHE DATEN	SACHNR	PG ETT
SICHERUNGEN UND LAMPEN				
		SKALENLA.M.FASSUNG		640034-5
		LAMPE	12V 5W	640036-1
		STEREO-LAMPE	4,5V 40 MA	640041-8
SI	1	FEINSICHERUNG	3,15 A TR	641008-1
SI	2	FEINSICHERUNG	3,15 A TR	641008-1
SI	3	FEINSICHERUNG	6,3 A TR	641019-7
SI	4	FEINSICHERUNG	6,3 A TR	641019-7
SI	5	FEINSICHERUNG	250 MA MTR	641002-2
SI	6	FEINSICHERUNG	2,5 A TR	641046-4

POS-NR	BENENNUNG	TECHNISCHE DATEN	SACHNR	PG ETT
WIDERSTAENDE				
R	1	SCHIWID	100 E 5% 0,5 W	528105-9
R	3	SCHIWID	180 E 5% 0,5 W	528101-6
R	7	SCHIWID	180 E 5% 0,5 W	528101-6
R	13	DRAHT-WID.	47 E 10% 4 W	600214-5
R	405	SCHIWID 0309	2,2K 2% 0,33 W	528107-5
R	408	SCHIWID 0309	10 K 2% 0,33 W	528106-7
R	507	SCHIWID 0309	1,8K 2% 0,33 W	528103-2
R	508	SCHIWID 0309	47 K 2% 0,33 W	528104-0
R	519	SCHIWID 0414	4,7E 5% 0,5 W	502479-0
R	522	SCHIWID	47 E 5% 0,25 W	528102-4
R	523	SCHIWID	47 E 5% 0,25 W	528102-4
R	705	SCHIWID 0309	2,2K 2% 0,33 W	528107-5
R	708	SCHIWID 0309	10 K 2% 0,33 W	528106-7
R	807	SCHIWID 0309	1,8K 2% 0,33 W	528103-2
R	808	SCHIWID 0309	47 K 2% 0,33 W	528104-0
R	819	SCHIWID 0414	4,7E 5% 0,5 W	502479-0
R	903	SCHIWID	47 E 5% 0,25 W	528102-4
R	906	PTH		603062-9
R	907	PTH		603062-9

POS-NR	BENENNUNG	TECHNISCHE DATEN	SACHNR	PG ETT
POTENTIOMETER				
R	17	EINSTELLREGLER	10 K LIN 0,1 W	610107-0
R	19	EINSTELLREGLER	100 K LIN 0,1 W	610067-8
R	22	EINSTELLREGLER	10 K LIN 0,1 W	610107-0
R	25	EINSTELLREGLER	2,2K LIN 0,1 W	610109-7
R	26	EINSTELLREGLER	2,2K LIN 0,1 W	610109-7
R	106	EINSTELLREGLER	500 E LIN 0,05W	610072-4
R	137	EINSTELLREGLER	47 K LIN 0,1 W	610114-3
R	145	EINSTELLREGLER	10 K LIN 0,1 W	610107-0
R	154	EINSTELLREGLER	22 K LIN 0,1 W	610113-5
R	155	EINSTELLREGLER	22 K LIN 0,1 W	610113-5
R	179	EINSTELLREGLER	47 K LIN 0,1 W	610114-3
R	183	EINSTELLREGLER	1 K LIN 0,1 W	610050-3
R	198	EINSTELLREGLER	100 K LIN 0,1 W	610067-8
R	402	POTENTIOMETER	2X250K-A 40%ANZAPF	615144-2
R	411	DREHWIDERSTANC	2X50K-B	615138-8
R	414	DREHWIDERSTANC	2X50K-B	615138-8
R	458	POTENTIOMETER	2X50K A/C	615145-0
R	702	POTENTIOMETER	2X250K-A 40%ANZAPF	615144-2
R	711	DREHWIDERSTANC	2X50K-B	615138-8
R	714	DREHWIDERSTANC	2X50K-B	615138-8
R	758	POTENTIOMETER	2X50K A/C	615145-0

POS-NR	BENENNUNG	TECHNISCHE DATEN	SACHNR	PG ETT
ELKOS				
		ELKO-KOMBINATION	4700/4700 U 50V	537011-6
C	16	ELKO	220 U -10%T 100V	549028-6
C	142	ELKO R 5	47 U -10%T 10V	541017-7
C	500	ELKO R 5	1 U -10%Ä 63V	545043-8
C	800	ELKO R 5	1 U -10%Ä 63V	545043-8

POS-NR	BENENNUNG	TECHNISCHE DATEN	SACHNR	PG ETT
SPULEN, FILTER, TRAFOS				
		SYMMETRIER-UEBERTR.		620044-3
		NETZTRAFO	NT 73	625068-8
		FERRITANTENNE KPL.	GERAET R3141	745024-9
AK	136	SPULE	AK 136	730231-2
FI	100	KER-FILTER	10,7 MHZ	635020-8
FI	101	KER-FILTER	10,7 MHZ	635020-8
FI	102	DISKRIMINATOR FILTER		730203-7
FI	103	TIEFPASSFILTER	MPX 38KHZ	620037-0
FI	200	KER-FILTER	CFX 455 KHZ	635016-0
L	100	DROSSEL	18 UH	732046-9
L	201	SPULE	AK 137	730232-0
L	202	MW-OSZILLATORSPULE	OK 96	730207-0
L	203	LW-OSZILLATORSPULE	OK 97	730208-8
L	500	DROSSEL	HD 08	732007-8
L	800	DROSSEL	HD 08	732007-8
RL	900	INDUSTRIE-RELAIS		658005-0

POS-NR	BENENNUNG	TECHNISCHE DATEN	SACHNR	PG ETT
SONSTIGES				
		FERRIT-SCHRAUBENKERN	F.FERRIT-ANTENNE	247056-0
		FERRITSTAB	10X120/606	249011-0
		LS-BUCHSE	3-4-063 I SCHWARZ	260010-2
		ANTENNENBUCHSE AM	NR.520510 SCHWARZ	260012-9
		ANTENNENBUCHSE FM	NR.520508 SCHWARZ	260013-7
		KOPFHOERERBUCHSE	OHENE SCHALTER	260074-9
		KOAX-ANTENNENBUCHSE	TYPE RZ 44	260083-8
		PHONOBUCHSENPLATTE	RCA 4 P.	261076-0
		PHONOBUCHSENPLATTE	RCA 2 P.	261077-9
		BUCHSENLEISTE	10-POLIG	261078-7
		DRAHTBEF.STIFTLEISTE	5-POLIG R 5	263034-6
		DRAHTBEF.STIFTLEISTE	4-POLIG R 5	263035-4
		DRAHTBEF.STIFTLEISTE	3-POLIG R 5	263036-2
		DRAHTBEF.STIFTLEISTE	2-POLIG R 5	263037-0
		DRAHTBEF.STIFTLEISTE	4-POLIG R 5	263039-7
		DRAHTBEF.STIFTLEISTE	2-POLIG R 5	263040-0
		DRAHTBEF.STIFTLEISTE	6-POLIG R 5	263042-7
		DRAHTBEF.STIFTLEISTE	7-POLIG R 5	263043-5
		DRAHTBEF.STIFTLEISTE	10-POLIG R 5	263044-3
		DRATHBEF.STIFTLEISTE	9-POLIG R 5	263049-4
		EINHEITS-NETZKABEL	GRAU	266000-8
		LAMPENHALTER		268018-1
		LAMPENHALTER		268019-0
		LAMPENHALTER		268020-3
		KABELHALTER F.FERR.		293042-0
		HALTER F.FERRITANT		302084-3
		HALTER-ARM F.FERR.AN		302085-1
		ABDECKUNG STEREO ANZ		307078-6
		SKALENSEIL	MOLL-KORDEL-POLYEST.	320006-0
		SEILSCHEIBE		325033-4
		SEILROLLE M.ACHSE	SNAP IN	325034-2
		ANTENNENGEHAEUSE	F. 3141	365001-4
		SCHALTERAGGREGAT	SUE 4 4	618019-1
		ABSTIMMAGGREGAT	100 STD.R8/8-44/25	619037-5
		TUNING-INSTRUMENT	STEHEND SHW/ORANGE	644025-8
		SIGNAL-INSTRUMENT	STEHEND SCHW/ORANGE	644027-4
		WURFANTENNE	HILFSANTENNE F.FM	745025-7
		TYPENSCHILD	FUER GERAET R 3141	908125-9
		TYPENSCHILD	FUER GERAET R 3141	908126-7